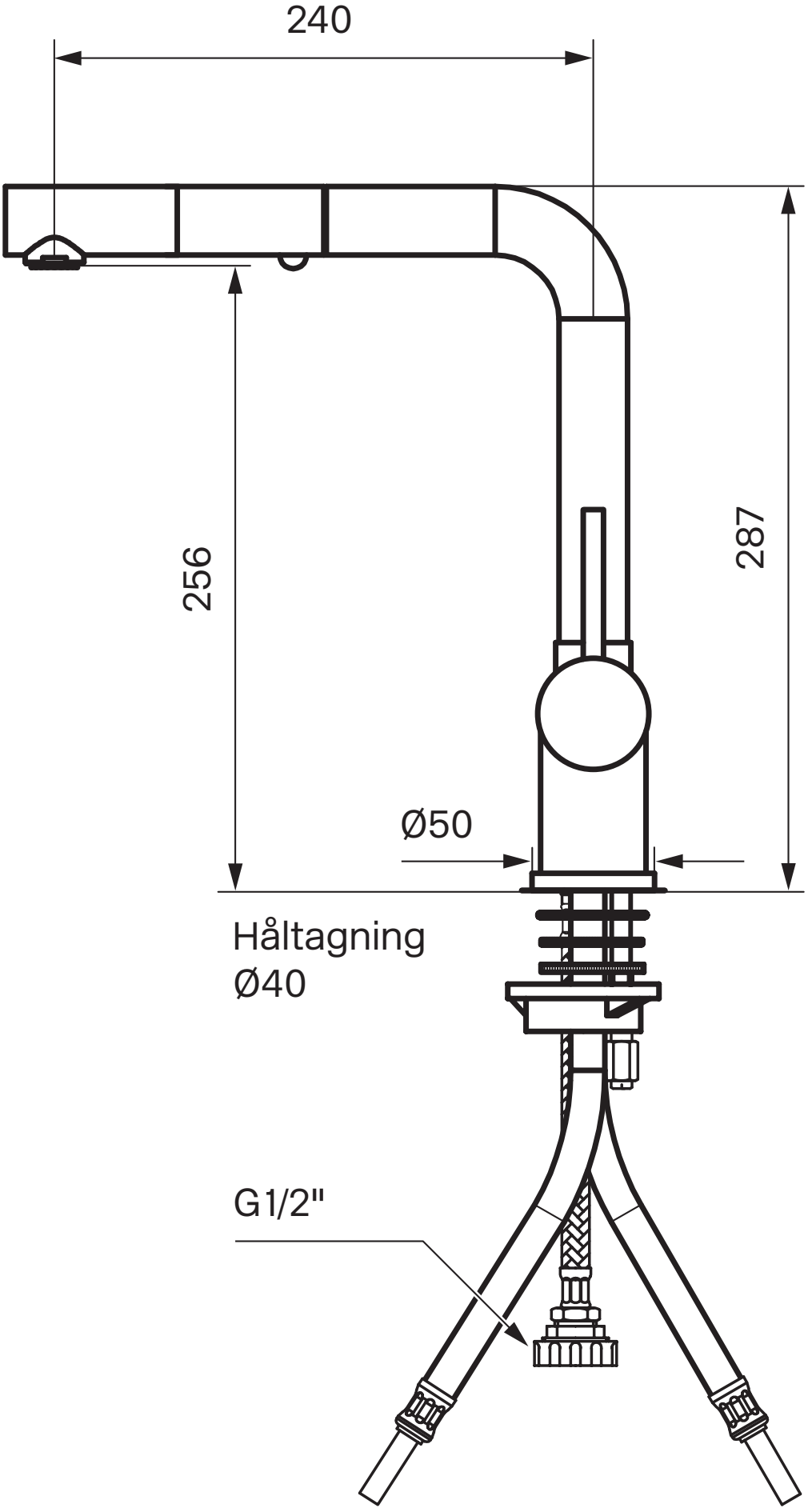
240
256
287
Ø50
Håltagning
Ø40
G1/2"