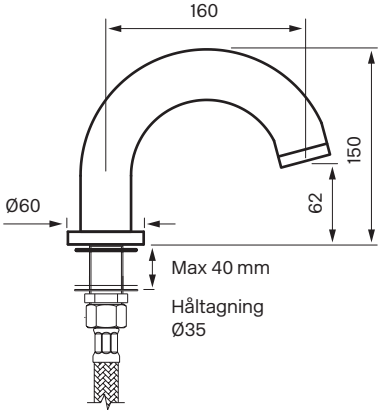
160
150
62
Ø60
Max 40 mm
Håltagning
Ø35

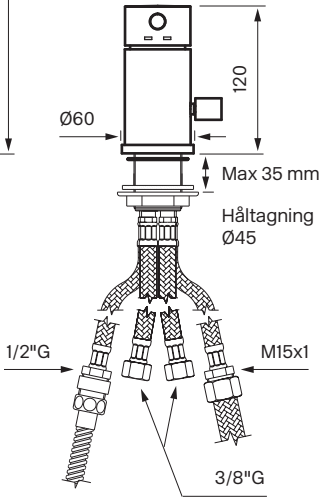
120
Ø60
Max 35 mm
Håltagning
Ø45
1/2"G
M15x1
3/8"G

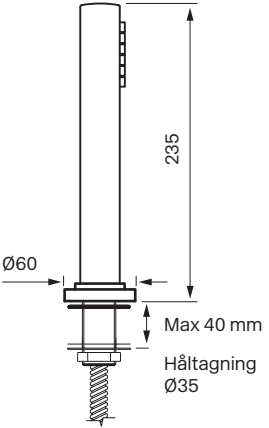
235
Ø60
Max 40 mm
Håltagning
Ø35