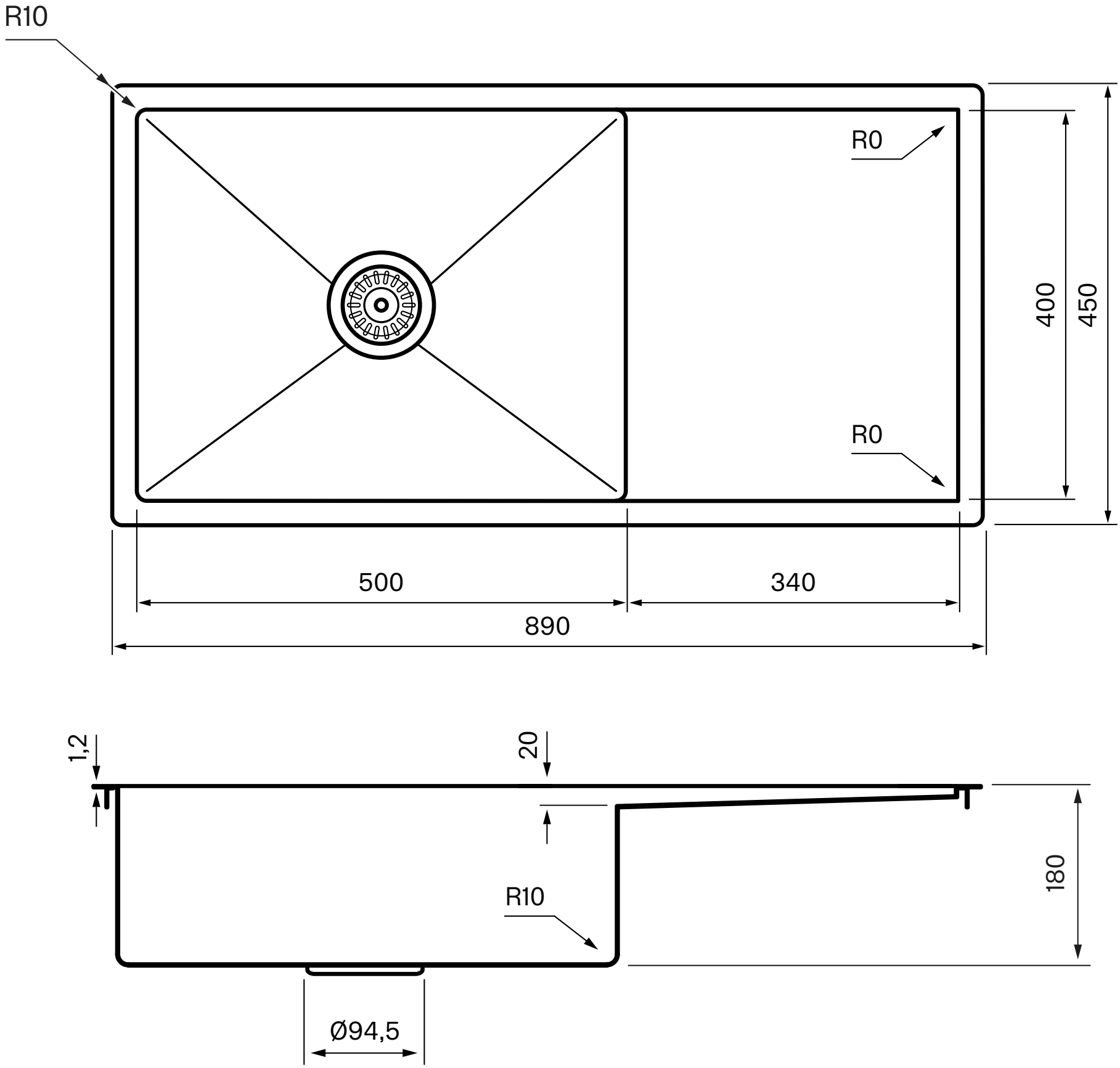
R10
R0
R0
400
450
500
340
890
1,2
20
180
R10
Ø94,5