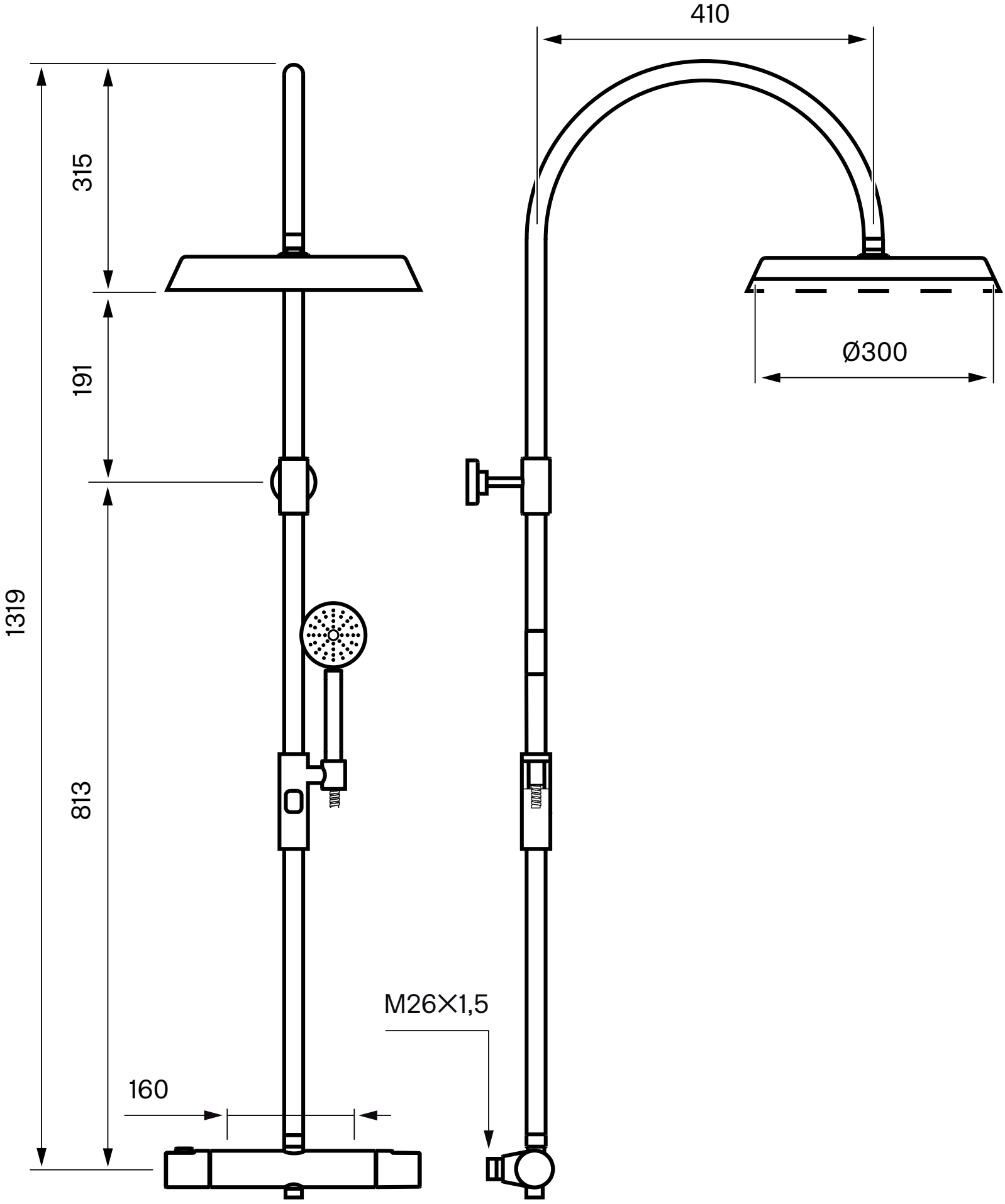
410
315
191
1319
813
Ø300
M26X1,5
160