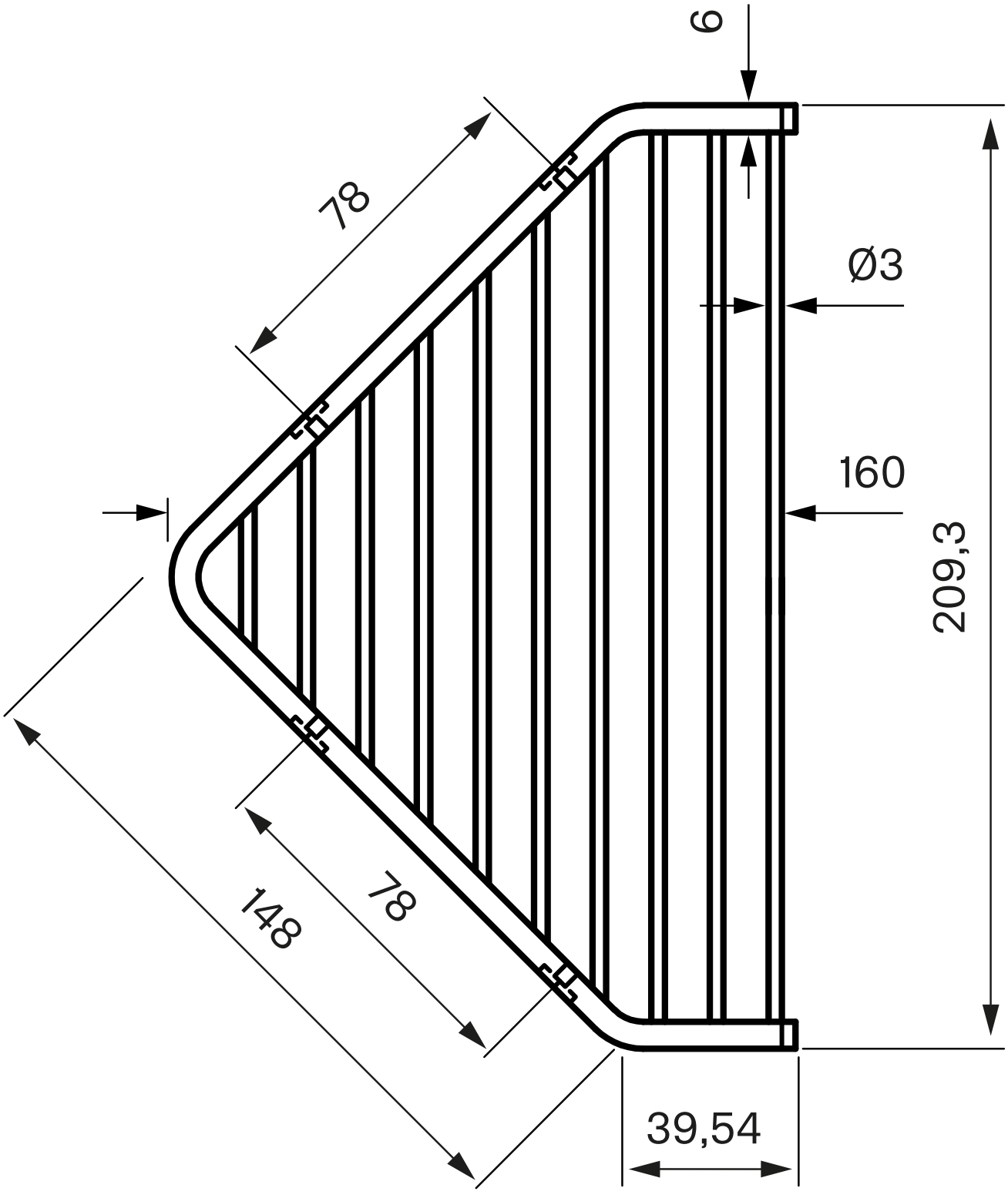
6
78
Ø3
160
209,3
148
78
39,54