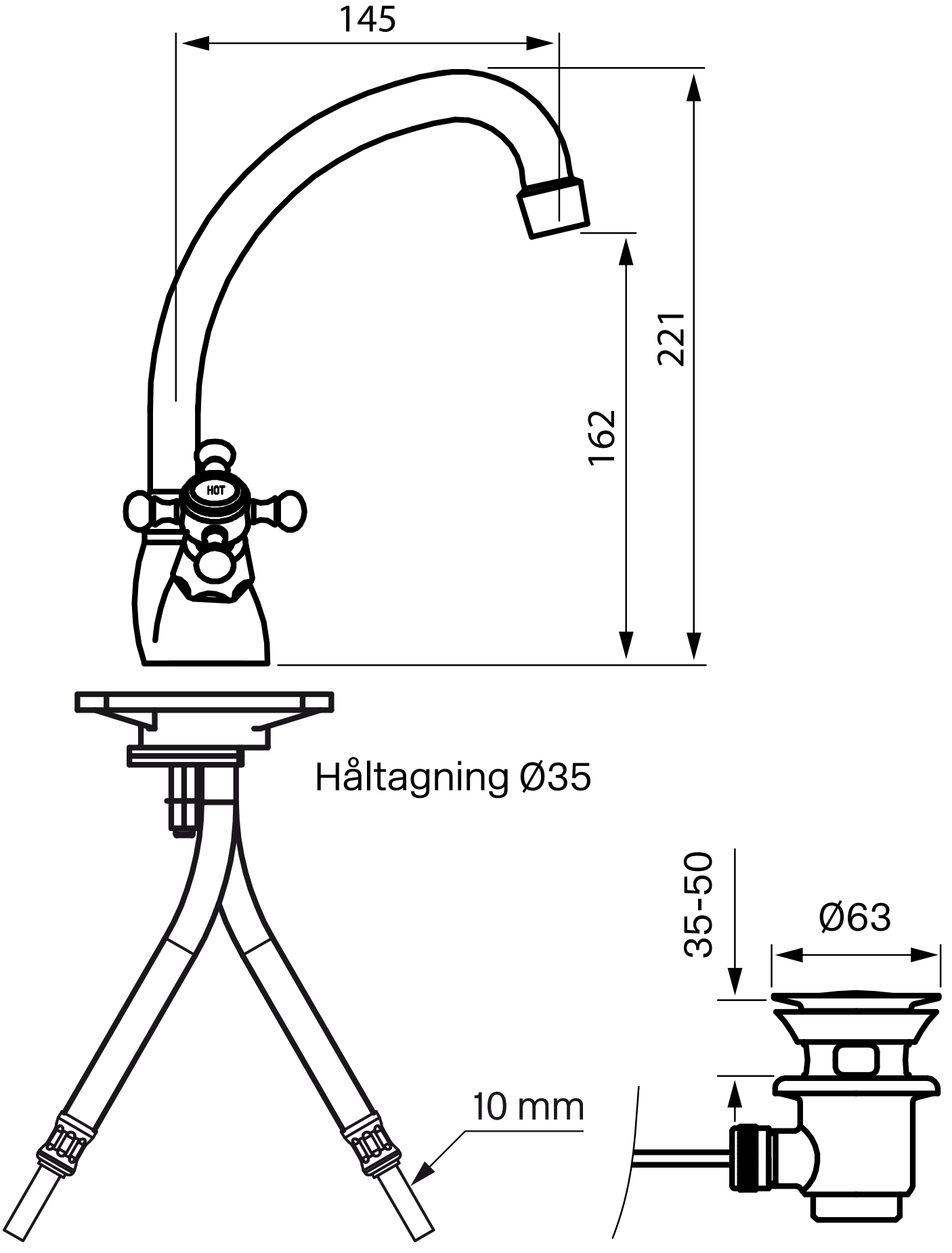
145
221
162
HOT
Håltagning Ø35
35-50
Ø63
10 mm